Zela®

Katlamalı Perde Sistemleri	2
İpli Perde Sistemleri	3
Panel - Kruvaze - Dikey Perde Sistemleri	4
Panolar	5
Motorlu Perde Sistemleri	6-7
Manuel Perde Rayları	8-9-10
Drape Profili - Hastane Perde Rayları	11
Alüminyum Rustikler	12-13
Paslanmaz Rustikler	14
Ahşap Rustikler	15
Stor Sistemler	16

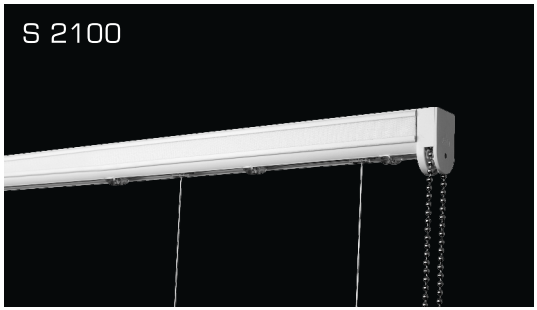

Kapalı kasa katlamalı perde sistemidir.
Sosis makaraları Somfy lisanslı olup 3,5 mt ip toplar.
5 ve 8 kg taşıma kapasiteli 2 tip mekanizması vardır.
Montaj alanı 3.5 cm dir. Profilde Velcro bant kullanılır.

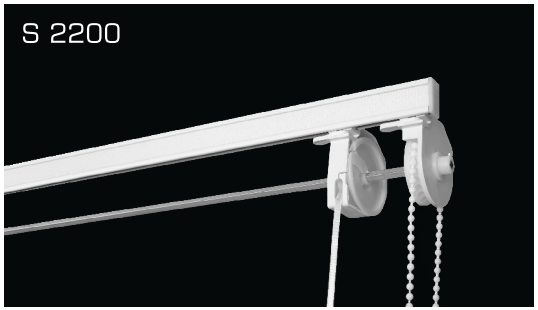

Açık kasa katlamalı perde sistemidir.
Makaraları 5 mt ip yada kurdale toplar.
5 kg. taşıma kapasiteli mekanizması mevcuttur.
Montaj alanı 5.5 cm dir. Profilde Velcro bant kullanılır.

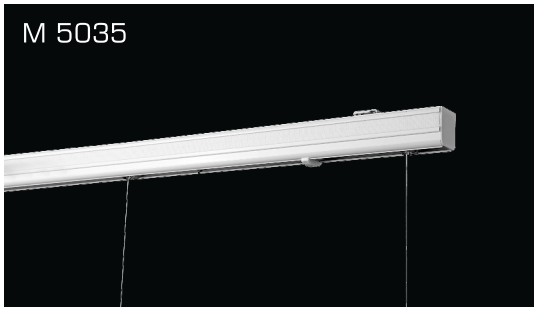

Dar alan ve tekneler için uygun motorlu katlama sistemidir.
12V -24V DC motorlar kullanılır. 6 kg taşıma kapasitelidir.
Sosis makaraları sayesinde düzgün toplama yapar.
Makaraları 3.5 mt ip toplar. Montaj alanı 3.5 cm dir.

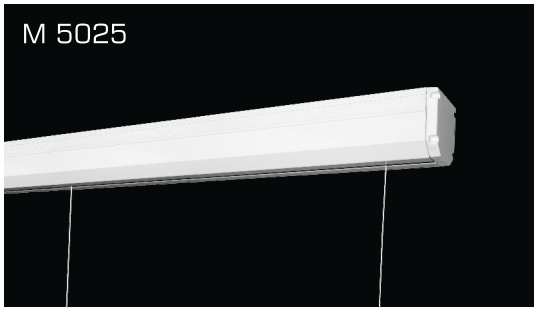

Kapalı kasa motorlu katlama perde sistemidir.
220 V - 40 (6/28) Nm motorla 25 kg perde taşır.
Sosis makaraları sayesinde düzgün toplama yapar.
Makaralar 6 mt ip toplar. Montaj alanı 7 cm dir.

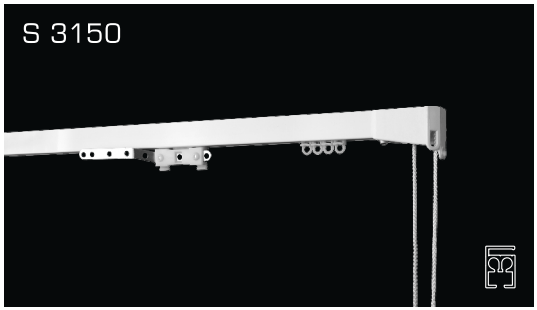

Tül perdeler için uygun sistemdir.
Tül dalga pile uygulanabilir. Sistem 8 kg taşıma kapasitelidir.
Açılı ve oval eğim yapılır.
Montaj aparatı plastiktir. Sistem 3.5 cm yer kaplar.

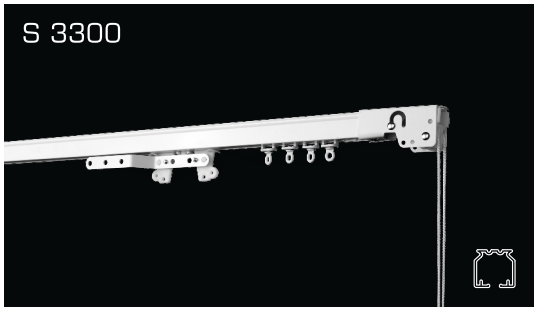

Çatı perdeleri için uygun sistemdir.
Özel aparat sayesinde perdenin kayması engellenir.
Sistem 10 kg taşıma kapasitelidir.
Montaj aparatı metaldir. Sistem 4 cm yer kaplar.

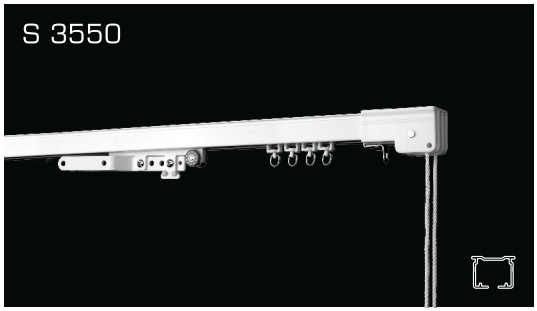

Orta ağırlıktaki perdeler için kullanılan sistemdir.
Tekerlekli rulet sayesinde perde daha rahat çalışır.
Sistem 15 kg taşıma kapasitelidir. Dalga pile uygulanabilir.
Montaj aparatı metaldir. Sistem 6 cm yer kaplar.

Tül perdeler için kullanılan estetik bir raydır.
Tül dalga pile uygulanabilir. Sistem 8 kg taşıma kapasitelidir.
Açılı eğim yapılır. Montaj ayakları gizlidir.
Montaj aparatı metaldir. Sistem 2.5 cm yer kaplar.

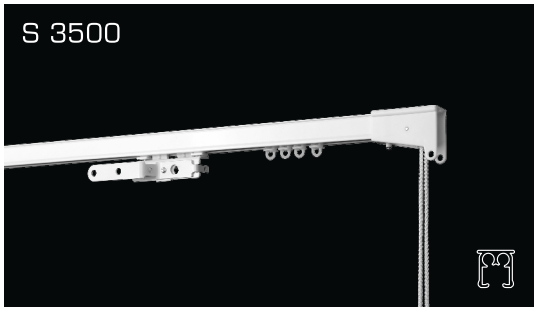

Hafif ve orta ağırlıktaki perdelerde kullanılır.
Özellikle otel projeleri için uygun bir sistemdir.
Tül ve kumaş dalga pile uygulanabilir.
Montaj aparatı metaldir. Sistem 4 cm yer kaplar.

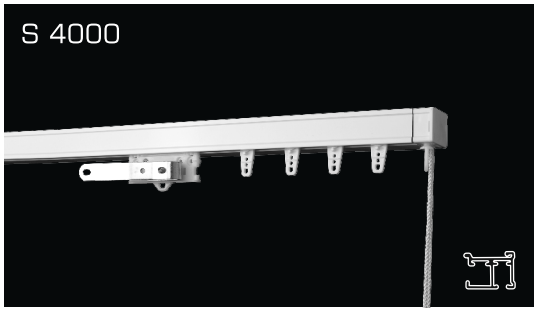

Sahne perdeleri için uygun sistemdir.
20 kg taşıma kapasitelidir. Kumaş dalga pile uygulanabilir.
Sistemde rulmanlı rulet ve metal çengel kullanılır.
Montaj aparatı metaldir. Sistem 7 cm yer kaplar.

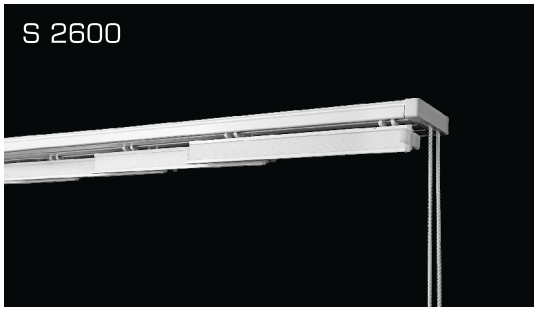

İpli panel perde sistemidir.
Tek yönde 5, çift yönde 10 panele kadar uygulanır.
Montaj alanı: 2 kn:4 cm - 3 kn:5.5 cm - 4 kn:7 cm - 5 kn:9 cm
Her panel max. 1.5 kg ağırlık taşır.

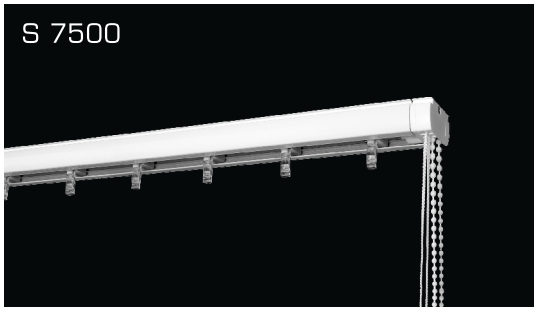

Dikey perde sistemidir. Slaytlar 89 mm ve 127 mm dir.
24 ayrı renkte, 89 mm lik ip dikey perde mevcuttur.
Ofisler için 127 mm eninde screen kumaşlardan perde yapılır.
Vagon çekicileri çelik sacdır. Montaj alanı 5 cm dir.

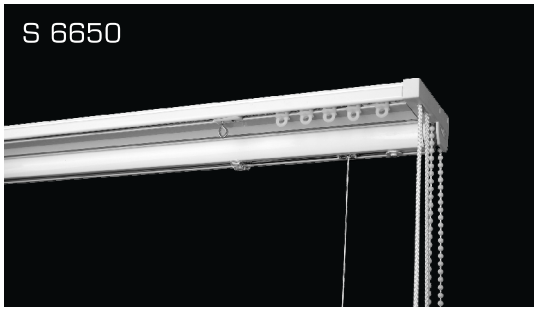

Kruvaze perde sistemidir.
Sistem iple sağa sola, zincirle yukarı aşağı doğru hareket eder.
Perde yukarı toplandığında mıknatıs sayesinde kayma yapmaz.
Montaj alanı 8.5 cm dir. Tek ve çift yön uygulanır.

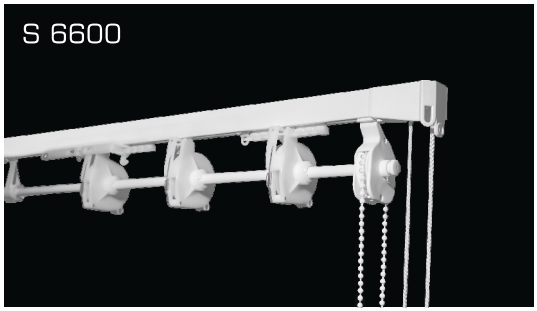

Hareketli balon perde sistemidir.
Tek yöne hareket ve yukarı toplama özelliğine sahiptir.
Maksimum 350 cm pencere ölçülerinde kullanılır.
Montaj alanı 5,5 cm olup tül perdeler için uygundur.

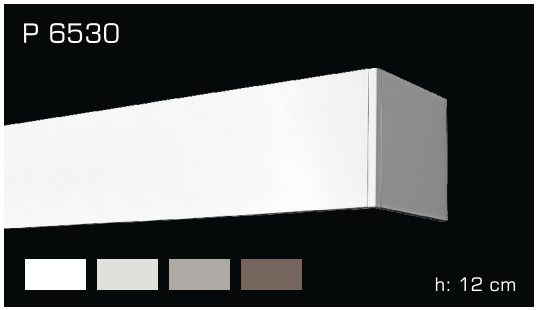

12 cm yüksekliğinde ön yüzeyi zımparalı panodur.
Özel köşe aparatı ile dönüş yapılır.
Yan kulaklardan monte edilir. Pano uzunluğu 6.5 mt dir.
Renkler: Beyaz - Naturel - Saten - Bronz

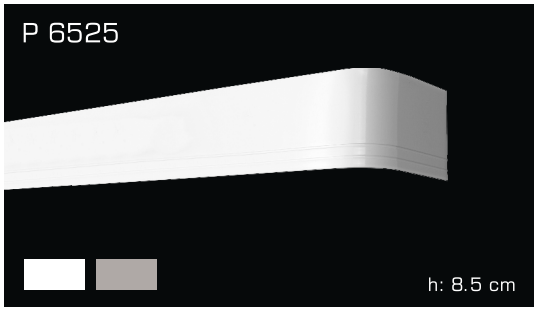

8.5 cm yüksekliğinde alt kısmı çift çizgili düz panodur.
Özel eğim aparatları ile dönüş yapılır.
Portrayları ile monte edilir. Pano uzunluğu 6 mt dir.
Renkler: Beyaz - Saten

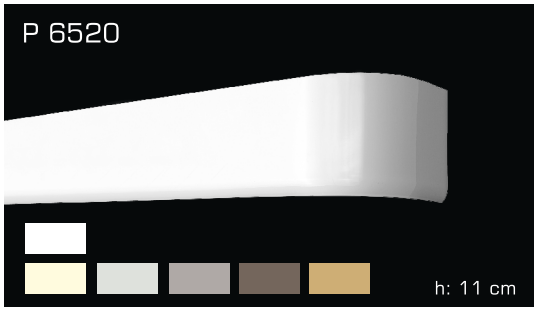

11 cm yüksekliğinde alt kısmı kıvrımlı panodur.
Özel eğim aparatları ile dönüş yapılır.
Yan kulaklardan monte edilir. Pano uzunluğu 6,5 mt dir.
Renkler: Beyaz - Krem - Naturel - Saten - Bronz - Mat Sarı

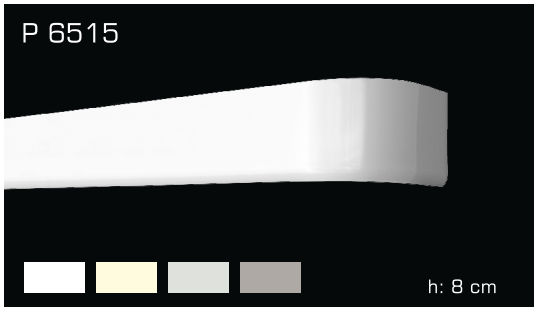

8 cm yüksekliğinde alt kısmı kıvrımlı panodur.
Özel eğim aparatları ile dönüş yapılır.
Yan kulaklardan monte edilir. Pano uzunluğu 6 mt dir.
Renkler: Beyaz - Krem - Naturel - Saten

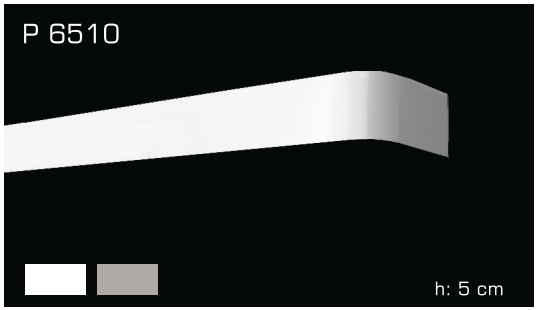

5 cm yüksekliğinde düz panodur.
Özel eğim aparatları ile dönüş yapılır.
Yan kulaklardan monte edilir. Pano uzunluğu 6 mt dir.
Renkler: Beyaz - Saten

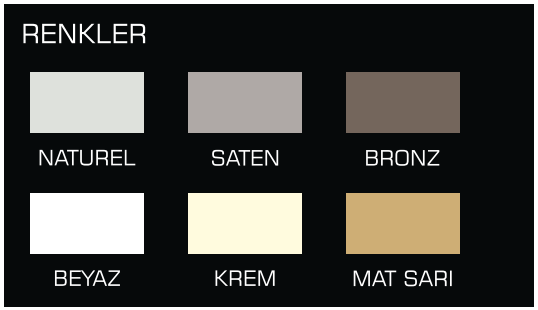

Somfy motorlu perde sistemidir.
Tül ve kumaş dalga pile uygulanabilir.
Açılı ve oval eğim yapılır.
Montaj alanı 5.5 cm dir.

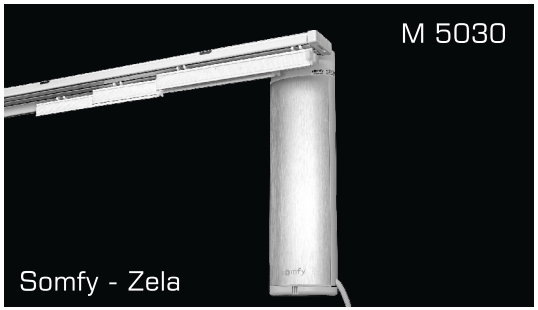

Motorlu panel perde sistemidir.
Somfy ve Zela marka motorlara uygulanır.
5+5 panel sisteme kadar yapılabilir.
Montaj alanı 15 cm dir.

Zela motorlu perde sistemidir.
Tül ve kumaş dalga pile uygulanabilir.
Açılı ve oval eğim yapılır.
Montaj alanı 5.5 cm dir.

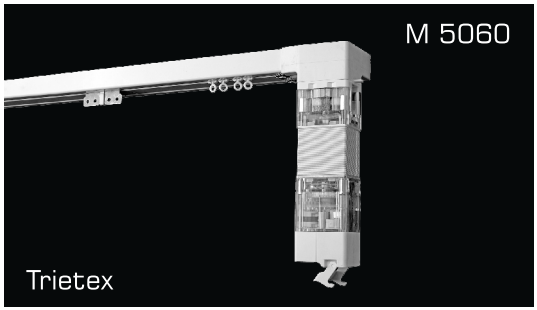

Trietex motorlu perde sistemidir.
Özel 2 kanallı profili sayesinde, perde binme oranı artırılır.
Özellikle sahne perdeleri için uygun bir sistemdir.

Dar alan ve tekneler için uygun motorlu katlama sistemidir.
12V - 24V DC motorlar kullanılır. 6 kg taşıma kapasitelidir.
Sosis makaraları sayesinde düzgün toplama yapar.
Makaraları 3.5 mt ip toplar. Montaj alanı 3.5 cm dir.

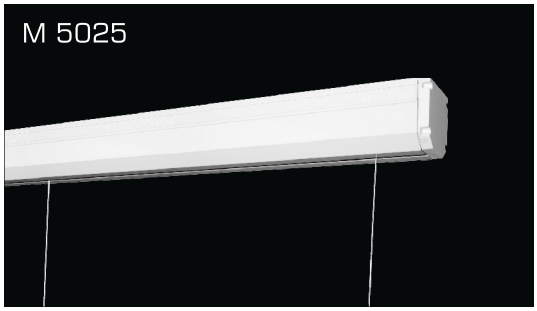

Kapalı kasa motorlu katlama perde sistemidir.
220V - 40 (6/28) Nm motorla 25 kg perde taşır.
Sosis makaraları sayesinde düzgün toplama yapar.
Makaralar 6 mt ip toplar. Montaj alanı 7 cm dir.

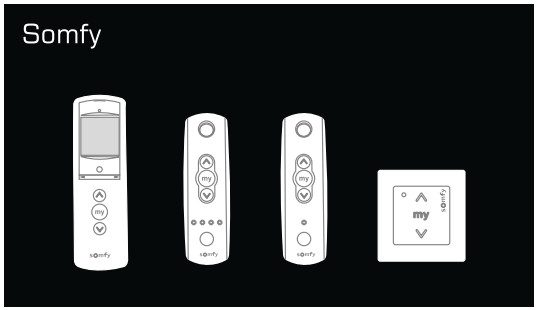

Somfy kumanda çeşitleri;
Telis 16 rts - Telis 4 rts - Telis 1 rts.
Smoove Origin duvar tipi kumandaları mevcuttur.

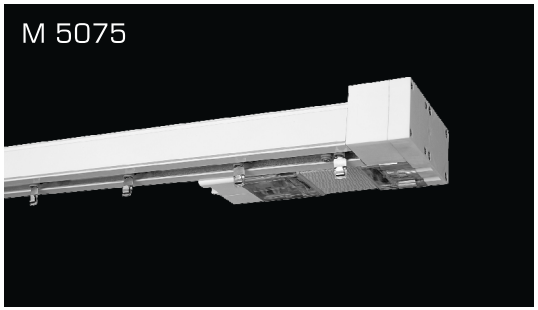

Trietex motorlu dikey perde sistemidir.
89 mm ve 127 mm slaytları mevcuttur.
Helezon mil sayesinde slaytlar düzgün çalışır.
Screen kumaş ile dikey perde yapılır. Montaj alanı 11 cm dir.

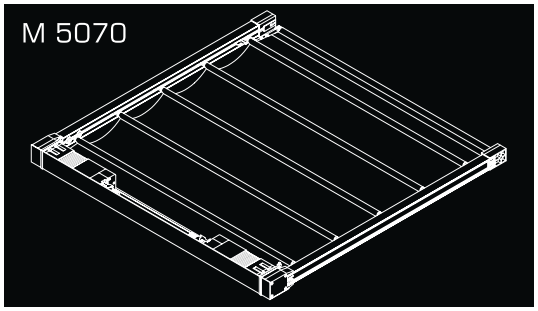

Motorlu tavan perde sistemidir.
Zela marka motor kullanılmaktadır.
150 cm genişlikte 450 cm uzunlukta uygulanabilir.
Sistemde karşılıklı çift motor kullanılır.

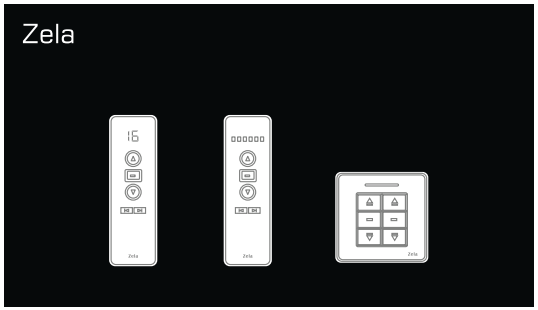

Zela kumanda çeşitleri;
16 lı ve 6 lı kumanda ayrıca duvar tipi tekli ve ikili kumandaları mevcuttur.

Ön yüzeyi 4 cm alınlıklı çift kanallı perde rayıdır.
Renkler: Beyaz - Naturel - Saten - Bronz - Krem
Profil uzunluğu 6 mt. Montaj alanı 9 cm dir.

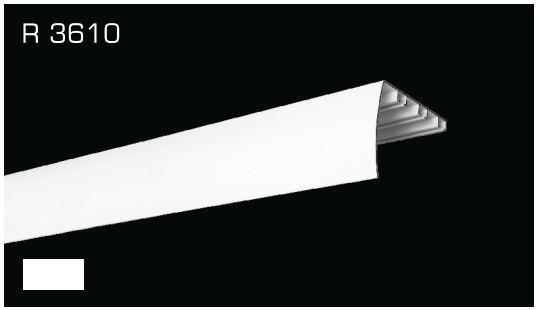

Ön yüzeyi 8 cm alınlıklı üç kanallı perde rayıdır.
Mevcut Renk: Ral 9016 Beyaz
Profil uzunluğu 6 mt. Montaj alanı 11 cm dir.

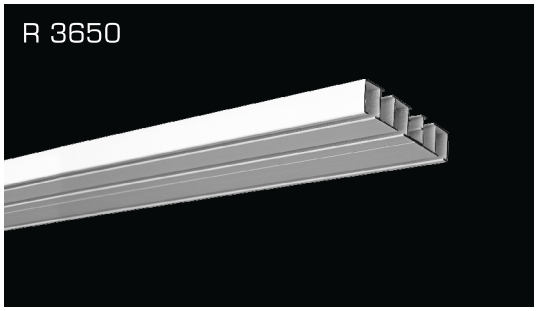

2+1 kanallı oteller için geliştirilmiş ağır perde rayıdır.
Tek profilde fon perde ve tül bir arada kullanılır.
Rulmanlı rulet veya tekerlekli rulet kullanılır.
Profil uzunluğu 6 mt. Montaj alanı 9.5 cm dir.

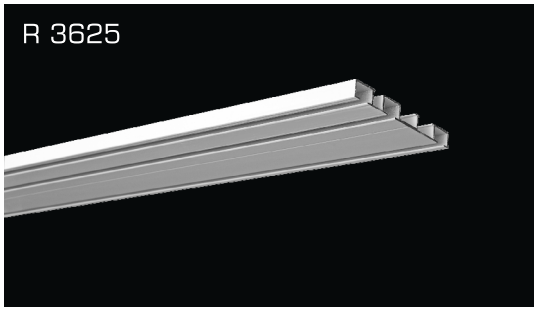

2+1 kanallı oteller için geliştirilmiş perde rayıdır.
Tek profilde fon perde ve tül bir arada kullanılır.
Dikmeli ruletler için uygundur.
Profil uzunluğu 6 mt. Montaj alanı 8.2 cm dir.

2 kanallı geniş aralıklı perde rayıdır.
Ray genişliği 7 cm dir.
Mevcut Renk, Ral 9016 Beyaz.
Profil uzunluğu 6 mt dir.

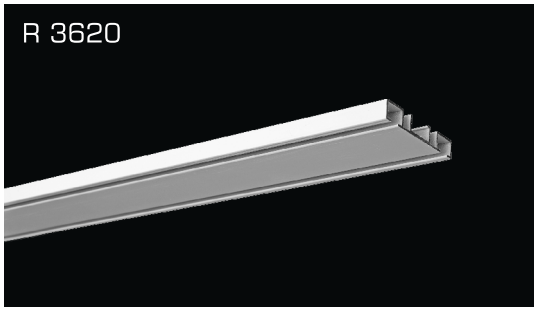

2 kanallı estetik perde rayıdır.
Ray genişliği 6 cm dir.
Mevcut Renk, Ral 9016 Beyaz.
Profil uzunluğu 6 mt.

3 kanallı standart perde rayıdır.
Ray genişliği 8 cm dir.
Mevcut Renk, Ral 9016 Beyaz.
Profil uzunluğu 6 mt.

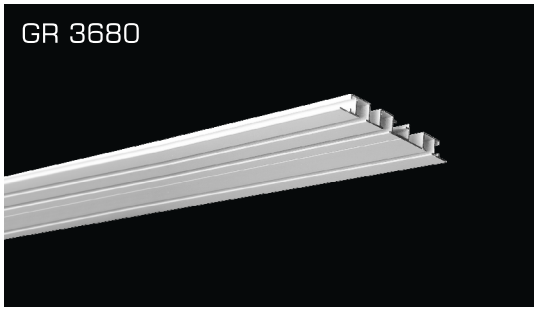

2+1 kanallı estetik gömme perde rayıdır.
Otel ve özel projeler için uygundur.
Mevcut Renk, Ral 9016 Beyaz.
Profil için 9.2 cm kanal genişliği gerekir.

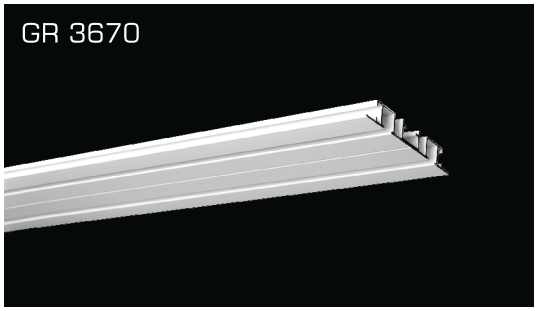

2 kanallı estetik gömme perde rayıdır.
Otel ve özel projeler için uygundur.
Mevcut Renk, Ral 9016 Beyaz.
Profil için 7 cm kanal genişliği gerekir.

Tekli estetik gömme perde rayıdır.
Otel ve özel projeler için uygundur.
Mevcut Renk, Ral 9016 Beyaz.
Profil için 1.4 cm kanal genişliği gerekir.

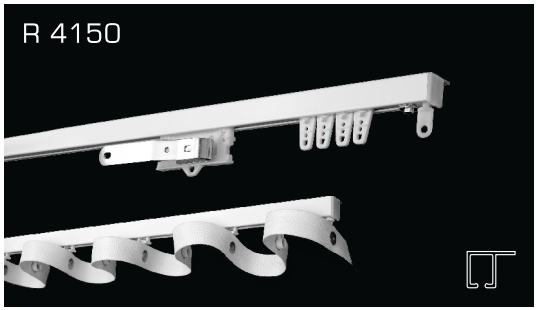

Ağır perdelerin kullanımı için uygun tekli raydır.
Rulmanlı rulet veya tekerlekli rulet kullanılır.
Kumaş dalga pile uygulanabilir. Açılı ve oval eğil yapılır.
Montaj alanı 3 cm dir. Profil uzunluğu 6 mt dir.

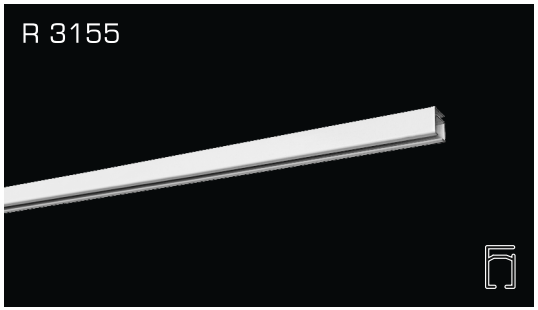

Tül ve hafif kumaşlar için uygundur.
Tekerlekli rulet kullanılır. Tül ve kumaş dalga pile uygulanabilir.
Açılı ve oval eğim yapılır. Portrayla monte edilir.
Montaj alanı 3,5 cm dir. Profil uzunluğu 6 mt dir.

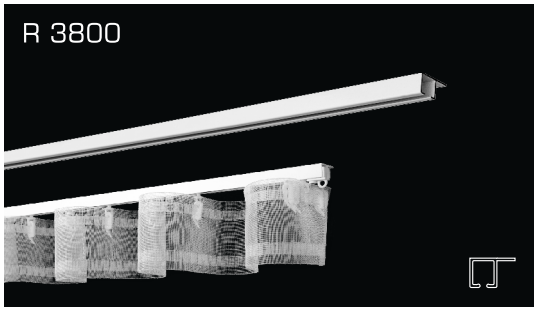

Tül ve hafif kumaşlar için uygundur.
Tül dalga pile uygulanabilir.
Açılı ve oval eğim yapılır.
Profil uzunluğu 6 mt dir.

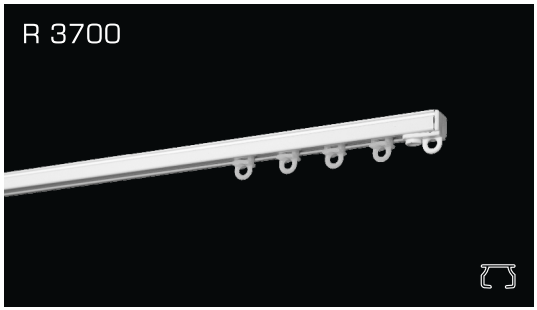

Dar alanlar için geliştirilmiş raydır.
Tül ve hafif perdeler için uygundur.
Tül dalga pile uygulanabilir. Açılı eğim yapılır.
Portray veya kanal içerisinden monte edilir.

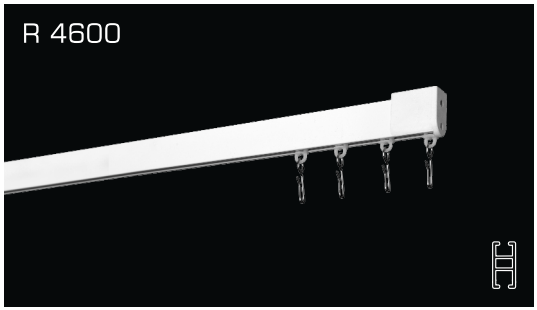

Sağlık sektöründe, hasta yatak ayrımında kullanılır.
Eğim yapılır. Özel askı çubukları ile monte edilir.
Üst kanala fitil takılarak tozlanma önlenir.
3 cm enindedir. Rulet kancaları paslanmaz çeliktir.
Renkler: Naturel ve Beyaz

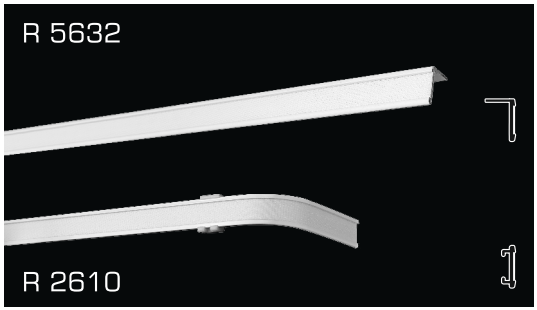

Drape profili; Sabit fonlar için geliştirilmiş cırtlı L profildir.
Tavan ve duvara monte edilebilir. Velcro bant kullanılır.
Panel Profili; Sabit fonlar için geliştirilmiş cırtlı düz profildir.
Portrayla monte edilir. El ile istenilen büküm yapılır.

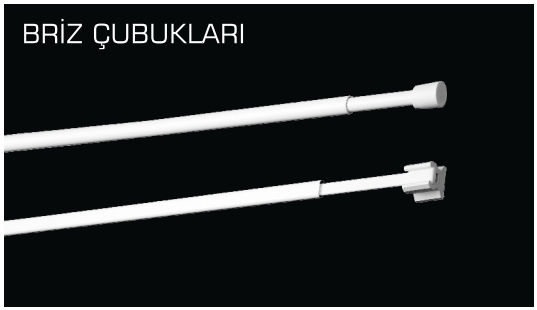

Yaylı Briz; 40x65 cm ve 65x100 cm ölçülerindedir.
Teleskopik Briz; 40x60 - 60x80 ve 80x100 cm ölçülerindedir.

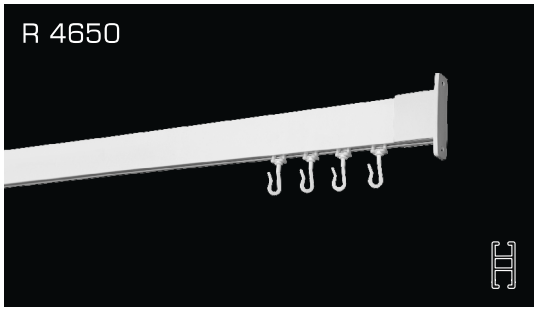

Sağlık sektöründe, hasta yatak ayrımında kullanılır.
Eğim yapılır. Özel askı çubukları ile monte edilir.
Tekerlekli ruletleri sayesinde perdeler daha rahat çalışır.
4 cm enindedir. Rulet kancaları güçlü plastikten yapılmıştır.
Renkler: Naturel ve Beyaz

Oryantal raydır, Düz ve eğimli alanlarda kullanılır.
El ile istenilen büküm yapılır.
Özel ruletleri ve montaj aparatları mevcuttur.
Standart profil uzunluğu 7 mt dir.

Alüminyum Çubuk; 10 mm çapında Saten - Naturel - Bronz ve Beyaz Renkleri mevcuttur. Standart boy 150 cm dir.
Fiber Çubuk; 10 mm çapında Beyaz standart 150 cm dir.
Şeffaf Çubuk; 12 mm çapında standart 125 cm dir.

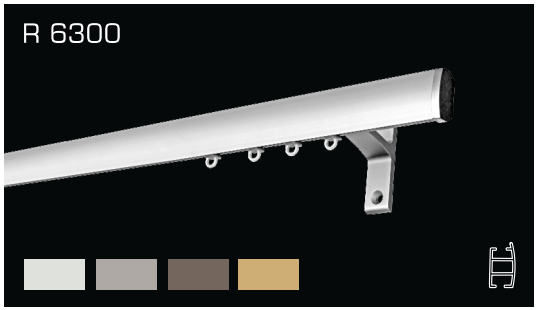

3 cm eninde ön yüzeyi oval kanallı alüminyum rustiktir.
Tül dalga pile uygulanabilir. Tavan montaj ayakları mevcuttur.
Standart ayak ölçüleri: Tekli 10 cm, Çiftli 12-15-18 cm dir.
Renkler: Naturel - Saten - Bronz - Mat Sarı

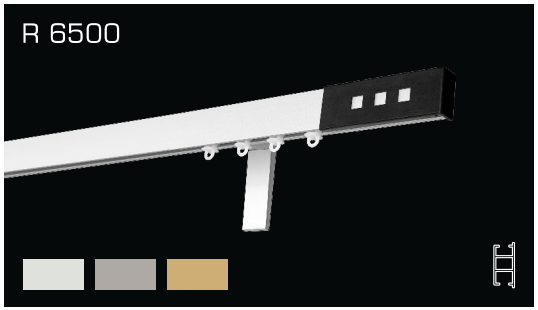

3 cm eninde ön yüzeyi düz kanallı alüminyum rustiktir.
Tül dalga pile uygulanabilir. 3 çeşit başlık modeli vardır.
Standart ayak ölçüleri: Tekli 10 cm, Çiftli 15 cm dir.
Renkler: Naturel - Saten - Mat Sarı.

20 mm çapında kanallı alüminyum rustiktir.
Tül dalga pile uygulanabilir. 5 çeşit başlık modeli vardır.
Standart ayak ölçüleri: Tekli 10 cm, Çiftli 12-15-18 cm dir.
Renkler: Naturel - Saten - Bronz - Mat Sarı

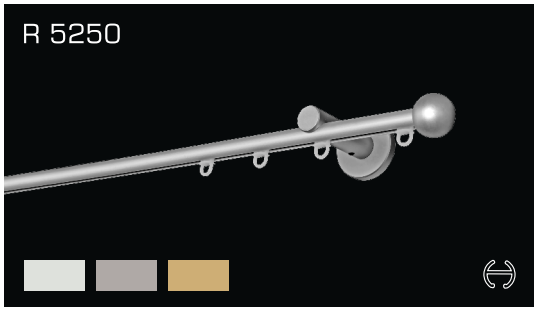

12 mm çapında kanallı alüminyum rustiktir.
Düz ve yuvarlak iki çeşit başlık modeli vardır.
Standart ayak ölçüleri: Tekli 6 cm, Çiftli 8 cm dir.
Renkler: Naturel - Saten - Mat Sarı.

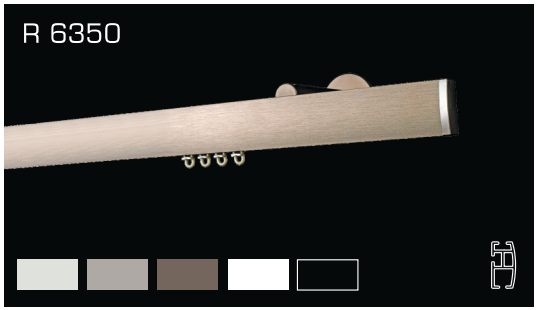

Ön yüzeyi zımparalı 4 cm eninde kavisli alüminyum rustiktir.
Tül ve kumaş dalga pile yapılır. Tavan montaj ayağı mevcuttur.
Standart ayak ölçüleri: Tekli 10 cm - Çiftli 15 cm dir.
Renkler: Naturel - Saten - Bronz - Beyaz - Siyah

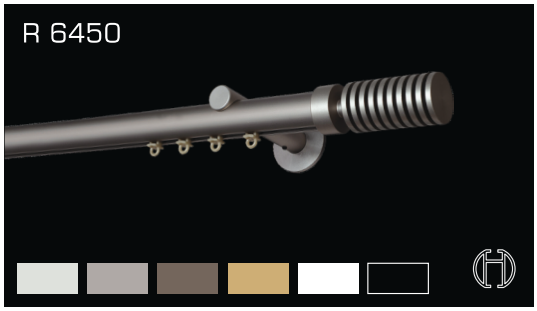

28 mm çapında kanallı yuvarlak alüminyum rustiktir.
Tül ve kumaş dalga pile yapılır. Tavan montaj ayağı mevcuttur.
Standart ayak ölçüleri: Tekli 10 cm - Çiftli 15 cm dir.
Renkler: Natural - Saten - Bronz - Mat Sarı - Beyaz - Siyah

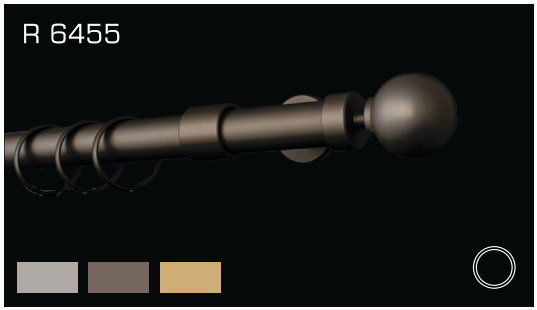

28 mm çapında halkalı alüminyum rustiktir.
Standart ayak ölçüleri: Tekli 10 cm - Çiftli 15 cm dir.
6 çesit başlık modeli vardır.
Renkler: Saten - Bronz - Mat Sarı

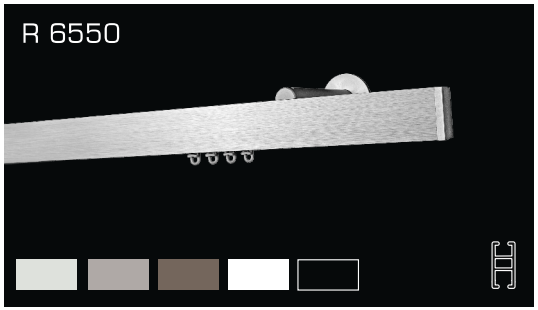

Ön yüzeyi zımparalı 4 cm eninde düz alüminyum rustiktir.
Tül ve kumaş dalga pile yapılır. Tavan montaj ayağı mevcuttur.
Standart ayak ölçüleri: Tekli 10 cm - Çiftli 15 cm dir.
Renkler: Naturel - Saten - Bronz - Beyaz - Siyah

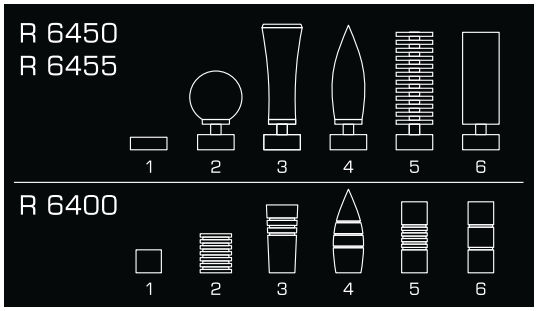

Alüminyum rustiklerin standart başlık modelleridir.

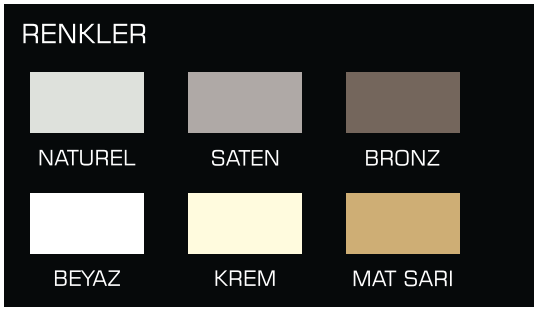

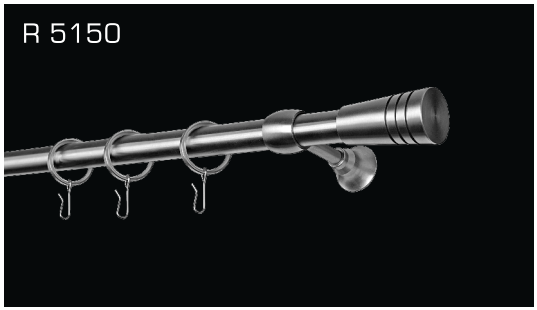

21 mm çapında halkalı paslanmaz rustiktir.
Konik, düz ve tapa olarak 3 çeşit başlık modeli vardır.
Standart ayak ölçüleri; 8-12-15 cm dir.

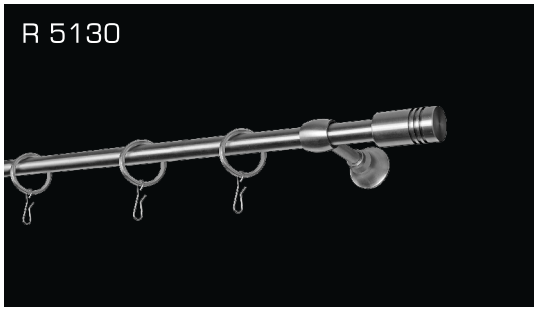

16 mm çapında halkalı paslanmaz rustiktir.
Konik, düz ve tapa olarak 3 çeşit başlık modeli vardır.
Standart ayak ölçüleri; 8-12-15 cm dir.

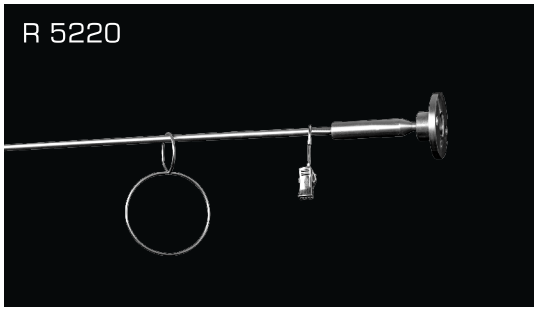

5 mm çapında paslanmaz gerdirme çubuktur.
İki duvar arası kullanılır.

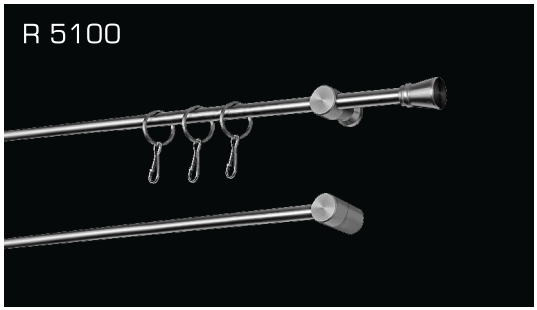

8 mm çapında halkalı paslanmaz rustiktir.
İki tip montaj ayağı mevcuttur.

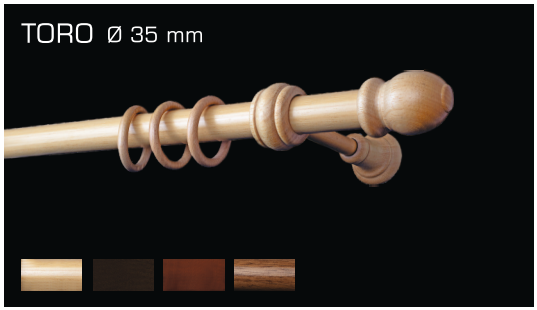

35 mm çapında doğal ahşap rustiktir.
Standart ölçüler; 200 cm, 240 cm, 300 cm dir.
Renkler: Meşe - Ceviz - Kiraz - Olmo

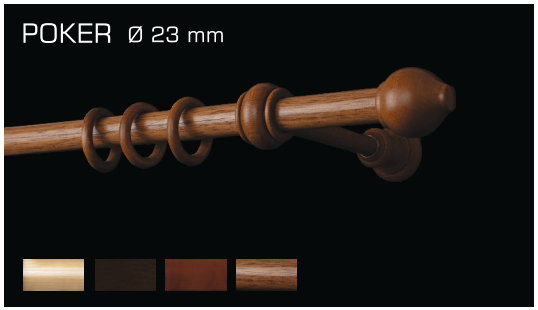

23 mm çapında doğal ahşap rustiktir.
Standart ölçüler; 120 cm, 160 cm, 200 cm dir.
Renkler: Meşe - Ceviz - Kiraz - Olmo

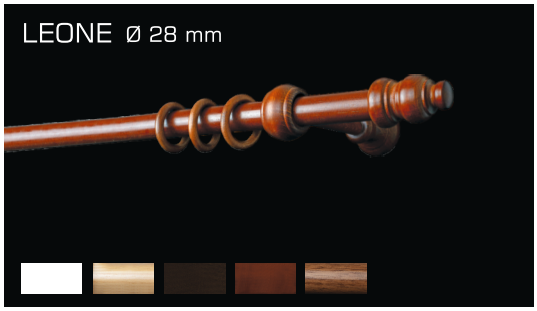

28 mm çapında doğal ahşap rustiktir.
Standart ölçüler; 200 cm, 240 cm, 300 cm dir.
Renkler: Beyaz - Meşe - Ceviz - Kiraz - Olmo

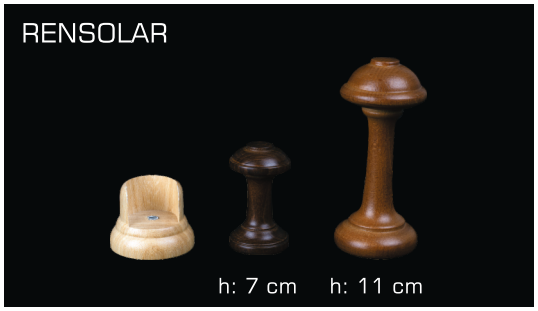

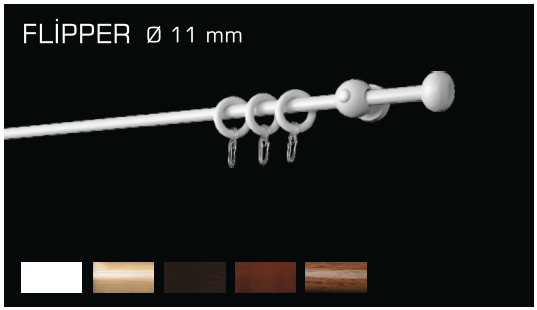

11 mm çapında doğal ahşap rustiktir.
Standart ölçüler; 60 cm, 80 cm, 100 cm dir.
Renkler: Beyaz - Meşe - Ceviz - Kiraz - Olmo

Kapalı kasa stor sistemidir.
Zincirli ve motorlu sistemlerde kullanılmaktadır.
Renkleri: Beyaz - Krem - Kahverengi - Gri ve Siyah

Motorlu stor perde sistemidir.
220 V - 40 lık ve 50 lik motor kullanılır.
Ölçüye bağlı olarak Ø47-65-90 mm lik boru kullanılır.
Borular ve metal ayaklar beyaz boyalıdır.

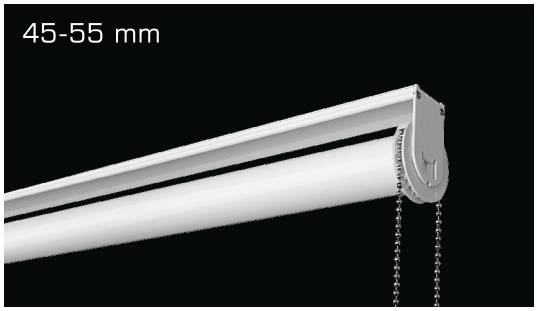

Ø 45 mm sistem max.en 280 cm, max. 8 kg perde taşır.
Ø 55 mm sistem max.en 400 cm, max. 15 kg perde taşır.
Sistemlerde planet dişlili özel mekanizma mevcuttur.
Borular ve metal ayaklar beyaz boyalıdır.

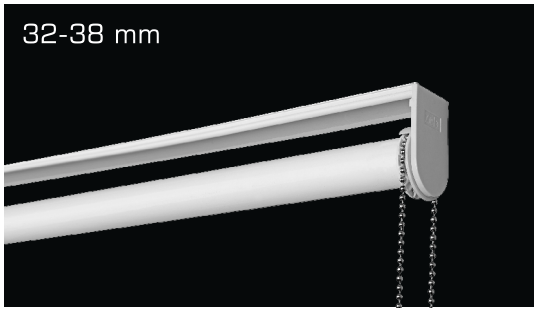

Ø 32 mm sistem max.en 200 cm, max. 6 kg perde taşır.
Ø 38 mm sistem max.en 250 cm, max. 6 kg perde taşır.
Sistemlerde planet dişlili özel mekanizma mevcuttur.
Borular ve metal ayaklar beyaz boyalıdır.

www.zela.com.tr
www.caliskanlar.com.tr

Çalışkanlar Metal Plastik San. ve Tic. Ltd. Şti.
Zümrütevler, Aydemir Sokak No: 11, 34852 Maltepe / İSTANBUL
Tel: 0 216 589 26 86 / 87 / 88 Fax: 0 216 589 26 85 0 553 656 93 52
siparis@caliskanlar.com.tr